R

[Rotary Table]

ロータリテーブル

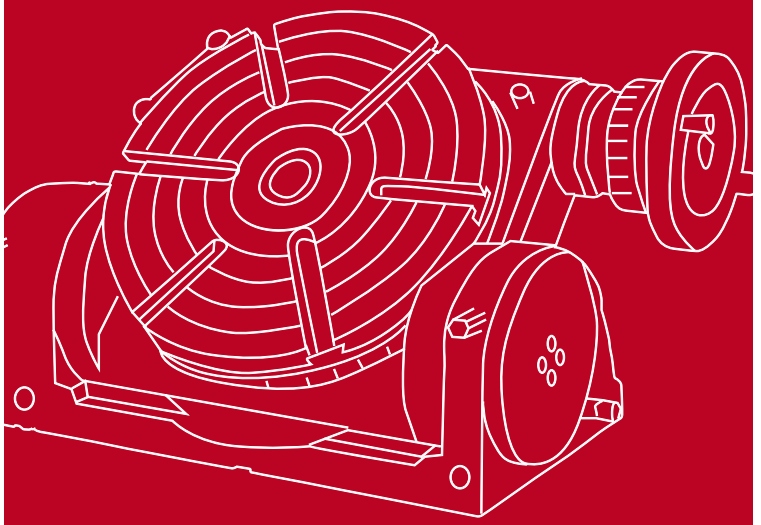

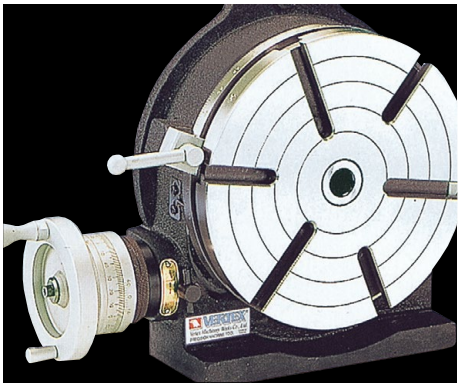

002 ▶ 006

■002-1 縦型/横型兼用ロータリテーブル

■002-2 縦型/横型兼用ロータリテーブル

■003-1 傾斜式ロータリテーブル

■003-2 傾斜式ロータリテーブル

■004-1 オプション適応表

■004-2 オプション
・3爪スクロールチャック

■005-1 オプション
・割出プレートセット
・中心校正軸
・テールストック
・フランジ・ボルトナットセット

■006-1 セミユニバーサル
インデックスセンタ

■006-2 スーパーインデックススペーサ

縦型/横型兼用ロータリテーブル（手動式） HV series

◆テーブルに取り付け円弧切削加工、ボーリング座ぐり等に最適で、縦型・横型兼用です
◆オプション（別売）の割出プレートを使用すれば、割出作業も可能です

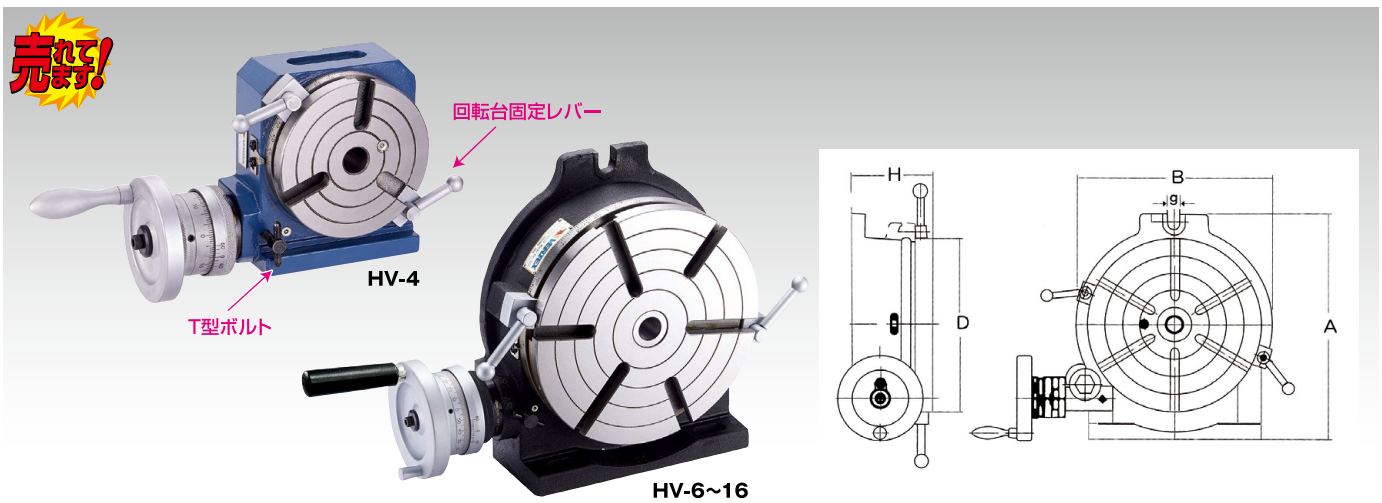

※オプションはP.004～P.005を参照ください

テーブル回転

●ウォームギア比:1:90
●ハンドル1回転あたりの回転角度:4°
●本尺の目盛:1分
●副尺目盛:20秒（HV-4/6）、10秒（HV-8/10/12/14/16）

精度検査規格

●テーブル面のベースに対する平行度:±0.02mm/100mm
●テーブル面の平面度:±0.015mm/100mm
●テーブル面の振れ精度:0.020mm
●センタホールの端面での振れ精度:0.020mm
●割出精度（累積最大）:
1分20秒以内（HV-4/6/8）、45秒以内（HV-10/12/14/16）

（単位:mm）

型式	テーブルサイズ 直径 D	テーブルサイズ 全高 H	ベースサイズ 全長 A	ベースサイズ 全幅 B	テーブル T溝幅	テーブル T溝タイプ	ボルトスロット g	許容積載質量 横置き (kg)	許容積載質量 縦置き (kg)	センタホール	質量 (kg)	価格 (税抜)
HV-4	110	72	138	118	11	⊕		35	18	MT-2	7.0	58,000円
HV-6	150	80	205	163	11	⊕	17	40	20	MT-2	12.1	55,000円
HV-8	205	102	265	219	14	⊕	17	80	40	MT-3	24.7	83,000円
HV-10	254	109	321	276	14	⊗	17	90	50	MT-3	35.5	173,000円
HV-12	305	125	388	330	16	⊗	18	120	60	MT-4	58.7	230,000円
HV-14	353	125	445	389	16	⊗	18	130	70	MT-4	76.6	311,000円
HV-16	406	130	503	435	16	⊗	18	140	70	MT-4	106.4	368,000円

縦型/横型兼用ロータリテーブル（手動式） HVD series

◆テーブルに取り付け円弧切削加工、ボーリング座ぐり等に最適で、縦型・横型兼用です
◆オプション（別売）の割出プレートを使用すれば、割出作業も可能です
◆15°割出機能付（24分割）

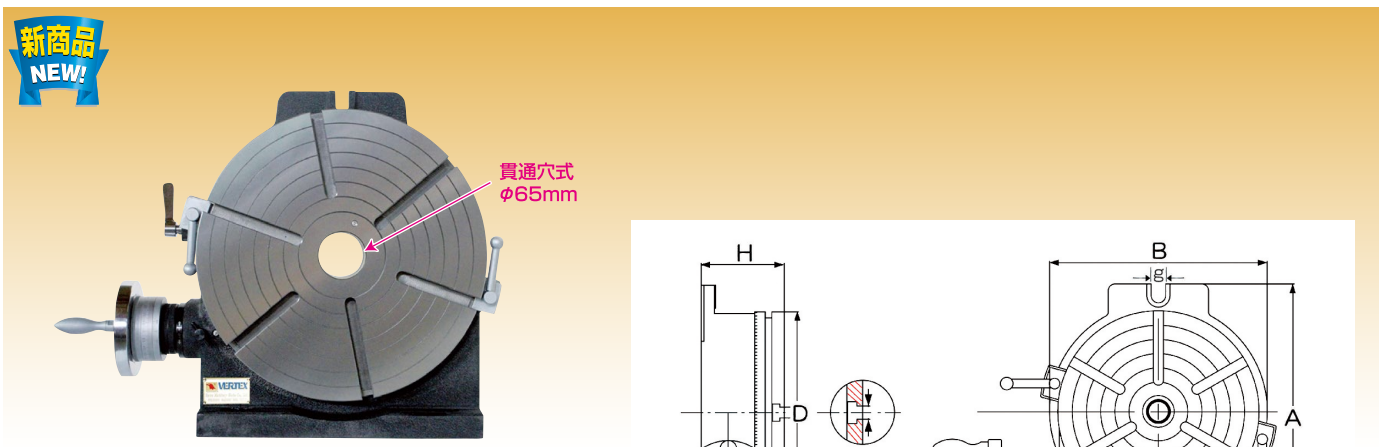

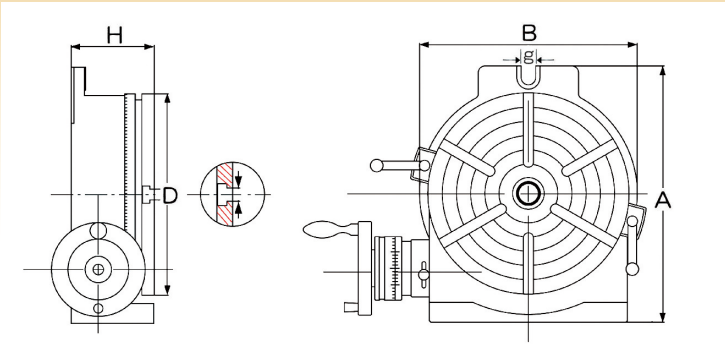

※オプションはP.004～P.005を参照ください

テーブル回転

●ウォームギア比:1:90
●ハンドル1回転あたりの回転角度:4°
●本尺の目盛:1分
●副尺目盛:10秒

精度検査規格

●テーブル面のベースに対する平行度:±0.02mm/100mm
●テーブル面の平面度:±0.015mm/100mm
●テーブル面の振れ精度:0.020mm
●センタホールの端面での振れ精度:0.020mm
●割出精度（累積最大）:1分30秒以内

※メーカー（台湾）在庫品です

（単位:mm）

型式	テーブルサイズ 直径 D	テーブルサイズ 全高 H	ベースサイズ 全長 A	ベースサイズ 全幅 B	テーブル T溝幅	テーブル T溝タイプ	ボルトスロット g	許容積載質量 横置き (kg)	許容積載質量 縦置き (kg)	センタホール	質量 (kg)	価格 (税抜)
HVD-400	406	130	500	435	16	⊗	18	140	70	65	122	403,000円

傾斜式ロータリテーブル（手動式） VUT series

◆強固なボディ剛性で高精度の傾斜式ロータリテーブル
◆オプション（別売）の割出プレートを使用すれば、割出作業も可能です

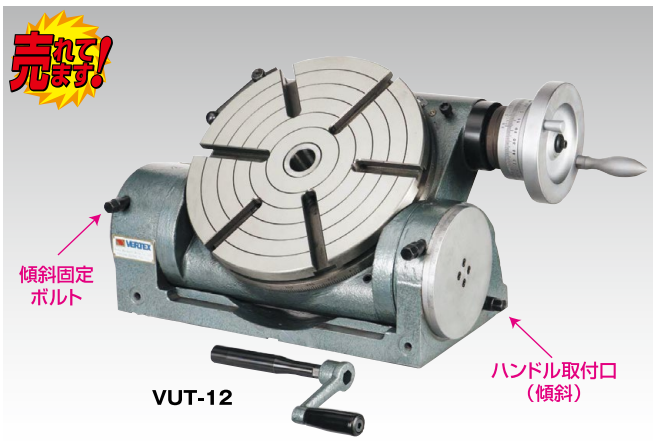

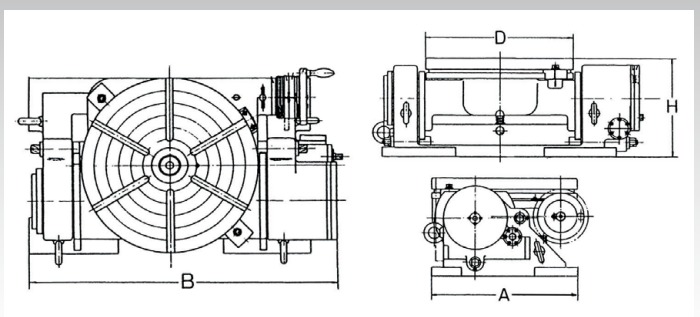

※オプションはP.004～P.005を参照ください

回転テーブル

●ウォームギア比:1:90
●ハンドル1回転あたりの回転角度:4°
●本尺の目盛:2分（VUT-6）、1分（VUT-10/12）
●副尺目盛:20秒（VUT-6）、10秒（VUT-10/12）

傾斜テーブル

●テーブル傾斜角度:0～90°
●ハンドル1回転あたりの傾斜角度:6°（VUT-6）、1°（VUT-10/12）
●本尺の目盛:5分（VUT-6）、1°（VUT-10/12）
●副尺目盛:1分（VUT-6）、2分（VUT-10/12）

精度検査規格

●テーブル面のベースに対する平行度:±0.02mm/100mm
●テーブル面の平面度:±0.015mm/100mm
●テーブル面の振れ精度:0.020mm
●センタホールの端面での振れ精度:0.020mm
●割出精度（累積最大）:1分20秒（VUT-6）、45秒（VUT-10/12）

（単位:mm）

型式	テーブルサイズ 直径 D	テーブルサイズ 全高 H	ベースサイズ 全長 A	ベースサイズ 全幅 B	テーブル T溝幅	テーブル T溝タイプ	90°傾斜時センター高さ	許容積載質量 水平時（kg）	許容積載質量 傾斜時（kg）	センタホール	質量（kg）	価格（税抜）
VUT-6	150	115	180	268	11	⊗	90	40	20	MT-2	27.0	288,000円
VUT-10	250	155	255	397	14	⊗	150	90	50	MT-3	74.0	431,000円
VUT-12	300	178	300	447	16	⊗	169	120	60	MT-4	100.0	575,000円

傾斜式ロータリテーブル（手動式） VU series

◆高精度の傾斜式ロータリテーブル
◆オプション（別売）の割出プレートを使用すれば、割出作業も可能です
◆軽切削向き

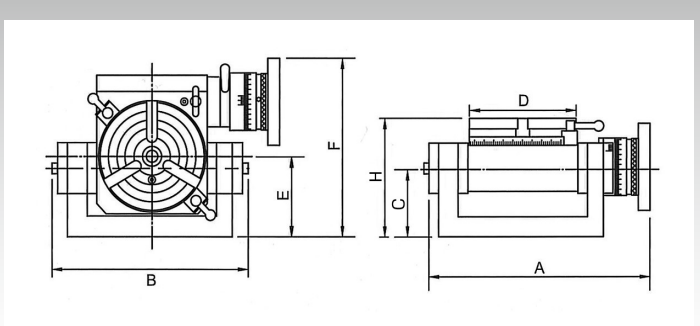

※オプションはP.004～P.005を参照ください

回転テーブル

●ウォームギア比:1:90
●ハンドル1回転あたりの回転角度:4°
●本尺の目盛:2分
●副尺目盛:20秒（VU-100/150）、10秒（VU-200）

傾斜テーブル

●テーブル傾斜角度:0～90°
●本尺の目盛:1°

精度検査規格

●テーブル面のベースに対する平行度:±0.02mm/100mm
●テーブル面の平面度:±0.015mm/100mm
●テーブル面の振れ精度:0.020mm
●センタホールの端面での振れ精度:0.020mm
●割出精度（累積最大）:1分

※傾斜は六角レンチで締めることにより固定させます

（単位:mm）

型式	テーブルサイズ 直径 D	テーブルサイズ 全高 H	ベースサイズ 全長 A	ベースサイズ 全幅 B	ベースサイズ 奥行 F	C	E	テーブル T溝幅	テーブル T溝タイプ	許容積載質量 水平時（kg）	許容積載質量 傾斜時（kg）	センタホール	質量（kg）	価格（税抜）
VU-100	110	117	228	202	177	68	80	11	⊕	17	10	MT-2	13.5	83,000円
VU-150	150	140	268	246	216	75	90	11	⊕	20	10	MT-2	21.5	115,000円
VU-200	205	177	429	432	283	111	141	14	⊕	40	20	MT-3	46.0	138,000円

《オプション適応表》

《縦型／横型兼用》

本体型式	①割出プレートセット	②テールストック	③中心校正軸	④フランジ	3爪スクロールチャック（億川鉄工所製） 硬爪	生爪・硬爪
HV-4	DP-1	TS-1	MT2-FLTO	FLT-103-S	SC-3H	–
HV-6	DP-1	TS-1	MT2-FLTO	FLT-104-S	SC-4H	SK-4H
				FLT-0-S	SC-5H	–
HV-8	DP-2	TS-2	MT3-FLTO	FLT-0-S	SC-5H	–
				FLT-1-S	SC-6H	SK-6H
			–	–	SC-7H	SK-7H
HV-10	DP-3	TS-3	MT3-FLTO	FLT-1-S	SC-6H	SK-6H
				FLT-2-S	SC-7H	SK-7H
				FLT-3-S	SC-8H	SK-8H
			–	–	SC-9H	SK-9H
HV-12	DP-3	TS-3	MT4-FLTO	FLT-2-S	SC-7H	SK-7H
				FLT-3-S	SC-8H	SK-8H
			–	–	SC-9H	SK-9H
			MT4-FLTO	FLT-110-S	SC-10H	SK-10H
HV-14	DP-3	TS-4	MT4-FLTO	FLT-2-S	SC-7H	SK-7H
				FLT-3-S	SC-8H	SK-8H
			–	–	SC-9H	SK-9H
			MT4-FLTO	FLT-110-S	SC-10H	SK-10H
			–	–	SC-12H	SK-12H
HV-16	DP-3	TS-4	MT4-FLTO	FLT-3-S	SC-8H	SK-8H
			–	–	SC-9H	SK-9H
			MT4-FLTO	FLT-110-S	SC-10H	SK-10H
			–	–	SC-12H	SK-12H
HVD-400	DP-3	TS-4	–	–	SC-8H	SK-8H
					SC-9H	SK-9H
					SC-10H	SK-10H
					SC-12H	SK-12H

《傾斜式》

本体型式	①割出プレートセット	②テールストック	③中心校正軸	④フランジ	3爪スクロールチャック（億川鉄工所製） 硬爪	生爪・硬爪
VUT-6	DP-1	TS-1	MT2-FLTO	FLT-104-S	SC-4H	SK-4H
				FLT-0-S	SC-5H	–
VUT-10	DP-3	TS-3	MT3-FLTO	FLT-1-S	SC-6H	SK-6H
				FLT-2-S	SC-7H	SK-7H
			–	–	SC-8H	SK-8H
					SC-9H	SK-9H
VUT-12	DP-3	TS-3	MT4-FLTO	FLT-2-S	SC-7H	SK-7H
				FLT-3-S	SC-8H	SK-8H
			–	–	SC-9H	SK-9H
			MT4-FLTO	FLT-110-S	SC-10H	SK-10H
VU-100	DP-1	TS-1	MT2-FLTO	FLT-103-S	SC-3H	–
VU-150	DP-1	TS-1	MT2-FLTO	FLT-104-S	SC-4H	SK-4H
				FLT-0-S	SC-5H	–
VU-200	DP-2	TS-2	MT3-FLTO	FLT-0-S	SC-5H	–
				FLT-1-S	SC-6H	SK-6H
			–	–	SC-7H	SK-7H

※各オプションの仕様はP.004～P.005を参照ください
※フランジにはボルト・Tナットが付属していますが、テーブルとの組み合わせによっては別途テーブルのT溝幅に応じたボルト・Tナットが必要となります

ロータリテーブル オプション（別売）

❶3爪スクロールチャック（億川鉄工所製） 売れてます！

Strong（単位:mm）

タイプ	型式	呼び（インチ）	外径	B	C	D	E	F	G 背面	G 前面	許容最高回転数（r.p.m）	把握範囲（φ） 外径	把握範囲（φ） 内径	質量（kg）
SC-H series 硬爪タイプ（前・背面兼用取付仕様） 付属の内爪と外爪を、用途に応じて入れ替えて使用可能	SC-3H	3	86	46	60	73	16	4.1	3-M6	M6×50	2,500	2～ 70	24～ 64	1.7
	SC-4H	4	112	60	80	95	24	4.8	3-M8	M8×65	2,500	3～ 95	29～ 84	3.7
	SC-5H	5	132	60	100	115	32	4.8	3-M8	M8×65	2,500	3～110	33～100	5.2
	SC-6H	6	167	67	130	147	45	5.5	3-M10	M10×70	2,000	4～160	48～150	9.3
	SC-7H	7	192	76.5	155	172	58	5.5	3-M10	M10×80	2,000	4～180	56～170	14.2
	SC-8H	8	200	76.5	160	176	58	5.5	3-M10	M10×80	2,000	4～190	62～180	16.0
	SC-9H	9	232	84	190	210	70	6	3-M12	M12×90	2,000	5～220	62～210	22.7
	SC-10H	10	273	87	230	250	89	8	3-M12	M12×90	1,800	6～260	70～250	31.8
	SC-12H	12	310	96	260	285	105	7	3-M12	M12×110	1,800	10～300	86～290	44.8
SK-H series 生爪・硬爪タイプ（前・背面兼用取付仕様） 硬爪は、上爪を反転させることで、一つの爪で内径把握と外径把握の両方が可能 ※生爪は付属していません ※ギガ・セレクションSBSタイプの生爪が使用できます	SK-4H	4	112	58	80	95	32	4.8	3-M8	M8×65	2,500	3～ 95	34～ 90	3.8
	SK-6H	6	167	67	130	147	45	5.5	3-M10	M10×70	2,000	4～160	55～150	9.0
	SK-7H	7	192	76.5	155	172	58	5.5	3-M10	M10×80	2,000	8～180	62～170	13.8
	SK-8H	8	200	76.5	160	176	58	5.5	3-M10	M10×80	2,000	8～190	68～180	15.5
	SK-9H	9	232	84	190	210	70	6	3-M12	M12×90	2,000	11～220	70～210	22.0
	SK-10H	10	273	87	230	250	89	8	3-M12	M12×90	1,800	12～260	80～250	29.7
	SK-12H	12	310	96	260	285	105	7	3-M12	M12×110	1,800	15～300	90～290	43.5

ロータリテーブル オプション（別売）

❷割出プレートセット

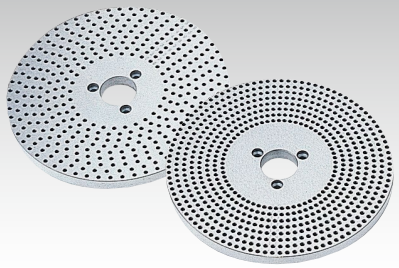

※割出プレート、クランクハンドル、ネジ3個、セクター&Uワッシャが含まれています。

型式	プレート	穴数	価格（税抜）
DP-1	A	15,16,17,18,19,20	31,100円
	B	21,23,27,29,31,33	
	C	37,39,41,43,47,49	
DP-2 DP-3	A	26,28,30,32,34,37,38,39,41,43,44,46,47,49,51,53,57,59	各33,400円
	B	61,63,67,69,71,73,77,79,81,83,87,89,91,93,97,99	

❸中心校正軸

MT2-FLTO

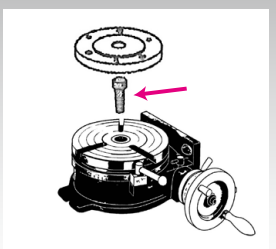

型式	軸規格	質量（g）	価格（税抜）
MT2-FLT0	MT-2	180	3,400円
MT3-FLT0	MT-3	250	3,700円
MT4-FLT0	MT-4	480	4,500円

◆中心校正軸の使用により、フランジ（スクロールチャック）の芯出し取り付けが簡単・正確に行えます

❹テールストック（心押し台）

TS-1　TS-3

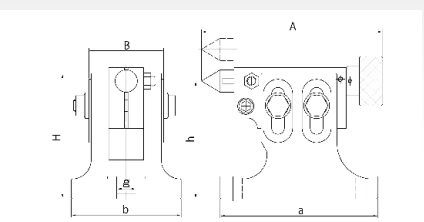

●センタ材質:S45C（HRC45）

型式	サイズ（mm）							質量（kg）	価格（税抜）
	A	B	H	a	b	g	h		
TS-1	155～180	64	107	134	94	16	80～108	4.0	33,000円
TS-2	170～195	64	150	155	110	16	115～145	5.3	35,000円
TS-3	210～235	64	205	185	138	16	130～205	7.7	44,000円
TS-4	210～235	75	260	205	144	16	182～260	11.6	54,000円

❺フランジ・ボルトナットセット（スクロールチャック取付用）

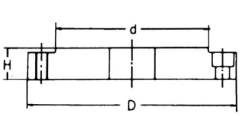

型式	取付チャック（インチ）	サイズ（mm）			ボルト	Tナット	価格（税抜）
		D	d	H	ネジ径×長さ	ネジ径×T溝部幅	
FLT-103-S	3	90	60	20	M8×20	M8×10	20,700円
FLT-104-S	4	113	80	20			20,700円
FLT-0-S	5	138	100	20			18,000円
FLT-1-S	6	170	130	21	M10×25	M10×14	18,000円
FLT-2-S	7	195	155	24			27,000円
FLT-3-S	8	210	160	24	M10×30	M10×16	27,400円
FLT-110-S	10	278	230	26	M12×30	M12×16	69,000円

※フランジにはボルト・Tナットが付属していますが、テーブルとの組み合わせによっては別途テーブルのT溝幅に応じたボルト・Tナットが必要となります

セミユニバーサルインデックスセンタ BS series

◆簡単に割り出し作業ができます
◆0～90°の範囲で傾斜できます

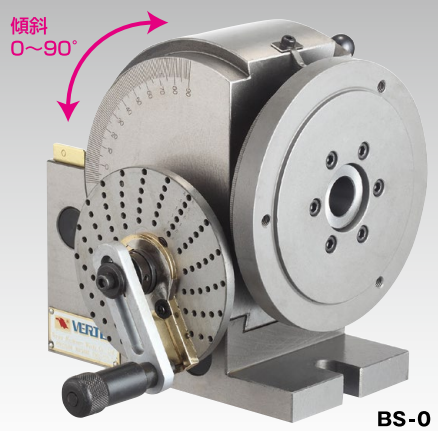

BS-0

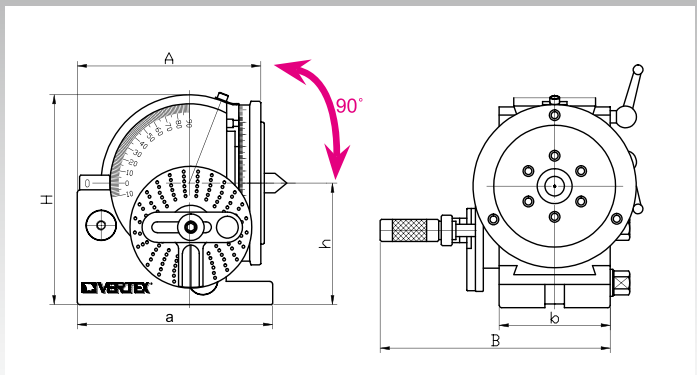

●材質:FC25
●センタ振れ精度:0.02mm/100mm
●中心テーパ穴の振れ精度:0.015mm/100mm
●主軸の振れ精度:0.015mm/100mm

〈付属品〉

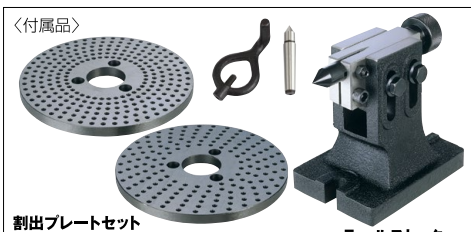

割出プレートセット〈DP-1〉
※詳細はP.005を参照ください

テールストック
TS-1(BS-0用)
TS-2(BS-1用)

(単位:mm)

型式	本体サイズ 全長 A	本体サイズ 全高 H	本体サイズ 全幅 B	ベースサイズ 全長 a	ベースサイズ 全幅 b	センタ高さ h	センタホール	センタホール径	適合チャック(インチ)	質量(kg)	価格(税抜)
BS-0	177	173	188	160	91	100	MT-2	18	5	19	144,000円
BS-1	245	220	230	205	114	128	MT-3	20	6	32	230,000円

※チャック取付ピッチが合わない場合は追加工する必要があります

スーパーインデックススペーサ CS series

◆マスキングプレートを用いて、2,3,4,6,8,12,24等分の割り出しが簡単にできます
◆縦向きでも横向きでも使用できます
◆フェイスプレートに交換すれば、普通のロータリテーブルとしても使用できます

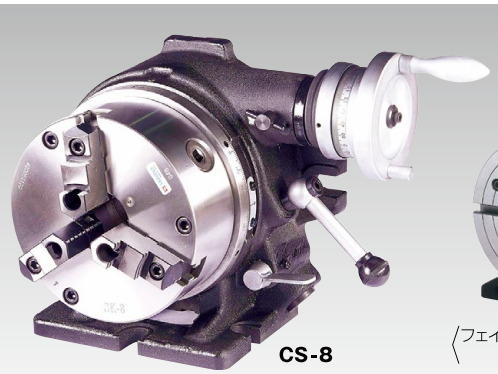

CS-8

〈フェイスプレート&割出プレート装着イメージ〉

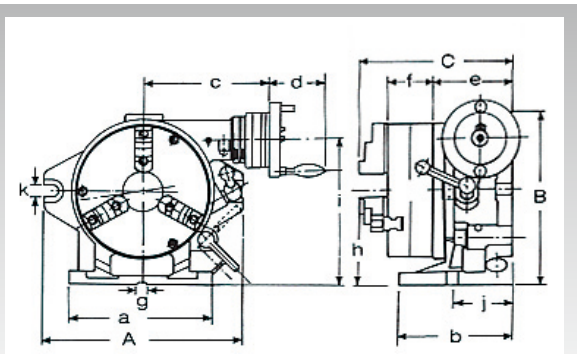

〈オプション〉

割出プレートセット〈DP-3〉

テールストック
〈TS-2〉(CS-6用)
〈TS-3〉(CS-8用)

型式	プレート	穴数	価格(税抜)
DP-3	A	26,28,30,32,34,37,38,39,41,43,44,46,47,49,51,53,57,59	33,400円
	B	61,63,67,69,71,73,77,79,81,83,87,89,91,93,97,99	

型式	適応	質量(kg)	価格(税抜)
TS-2	CS-6	5.3	35,000円
TS-3	CS-8	7.7	44,000円

※詳細はP.005を参照ください

〈標準付属品〉

付属チャック仕様

(単位:mm)

直径	把握範囲 外径	把握範囲 内径	貫通内径
φ167	φ4～160	φ48～150	φ45
φ200	φ8～190	φ62～180	φ58

(単位:mm)

型式	A	B	C	a	b	c	d	e	f	g	h	i	j	k	質量(kg)	価格(税抜)
CS-6	250	235	221	220	150	184	82	112	66	16	123	186	80	18	41.6	240,000円
CS-8	310	285	243	225	160	201	82	125	75	16	155	232	90	18	68.0	310,000円